EQUIPOS CONSTRUCCIÓN EMARESA

BOMAG FAYAT GROUP

RODILLO COMPACTADOR ECONOMIZER

BW 120 AD-5

Producto Alemán

Este rodillo es ideal para la construcción vial y los trabajos de conexión en la construcción de carreteras. También se han ganado un merecido reconocimiento en aplicaciones sobre obras de paisajismo y ciclovías.

Santa Adela Nº 9901 | Maipú · Santiago · Fono: (56-2) 2460 2030 contacto@equiposconstruccion.cl · www.equiposconstruccion.cl

EQUIPOS CONSTRUCCIÓN EMARESA

RODILLO COMPACTADOR ECONOMIZER BW 120 AD-5

Equipamiento

1 Economizer.
Entrega al operador un reporte del avance actual de la compactación, de manera sencilla y permanente. Con esto ahorrará tiempo y dinero porque evita las pasadas innecesarias y muestra de inmediato los puntos débiles del sustrato.

2 Acabados robustos.
La junta articulada está fuertemente atornillada al bastidor delantero y al trasero y se puede acceder fácilmente a ella en caso necesario.

3 Sistema limpieza tambor.
Cuenta con cuatro toberas que humedecen los tambores de forma uniforme y las protegen del viento.

4 Un cómodo manejo.
La plataforma del conductor, la cual tiene amplias medidas y con un volante compacto, cuenta también con un robusto panel de instrumentos con interruptores grandes.

Ficha técnica

Modelo	BW 120 AD-5
Peso operacional	2.700 kg
Fuerza centrífuga por tambor	36/41 kN (8.200 kilos)
Frecuencia	63/67 Hz
Carga sobre eje	1.350 kg
Carga lineal estática	11,3 kg/cm
Amplitud de vibración	0,51 mm
Motor	Kubota D 1703
Potencia motor	32,6 HP
Velocidad de motor	2.600 rpm
Accionamiento	Partida eléctrica
Velocidad de marcha	0 - 10 km/h
Máxima pendiente de trabajo sin / con vibración	40 - 30 %
Frenos de servicio	Hidrostático
Ángulo de dirección / oscilación	+/-32º / +/-10º

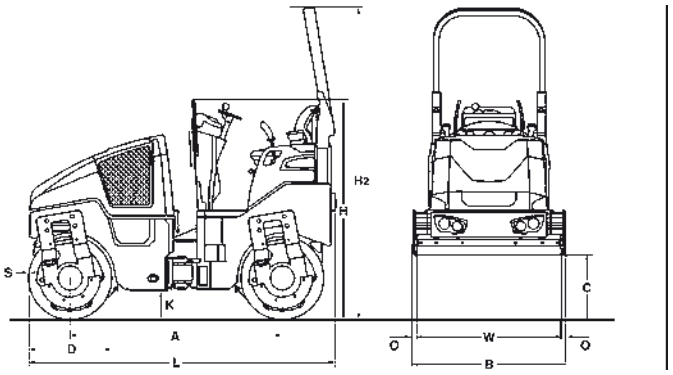

Medidas en mm	A	B	C	D	H	H_2	K	L	O	S	W
BW 120 AD-5	1.752	1.272	523	700	1.808	2.568	254	2.529	36	13	1.200

Santa Adela Nº 9901 | Maipú · Santiago · Fono: (56-2) 2460 2030
contacto@equiposconstruccion.cl · www.equiposconstruccion.cl

6 MESES DE GARANTIA EMARESA 6 MESES DE GARANTIA